CODICE ARTICOLO	MISURA ARTICOLO	A	B	C	D	E	F	G
3AP54C1216	16(2.00)x1/2x16(2.00)	56	52	23	SW 27	–	16 (2.0)	1/2”
3AP54C1218	18(2.00)x1/2x18(2.00)	56	52	23	SW 27	–	18 (2.0)	1/2”
3AP54C1220	20(2.00)x1/2x20(2.00)	56	52	23	SW 27	–	20 (2.0)	1/2”

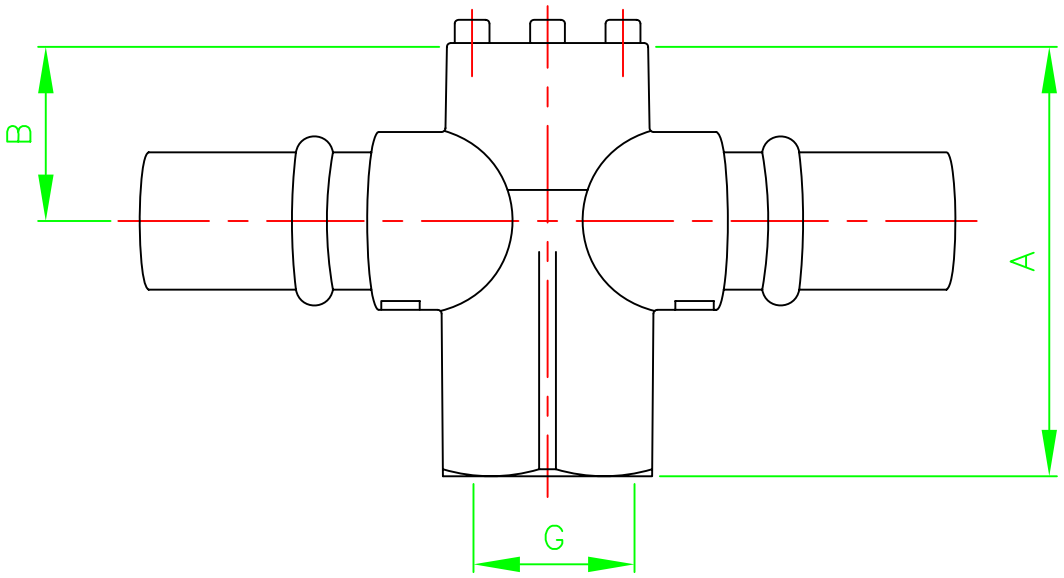

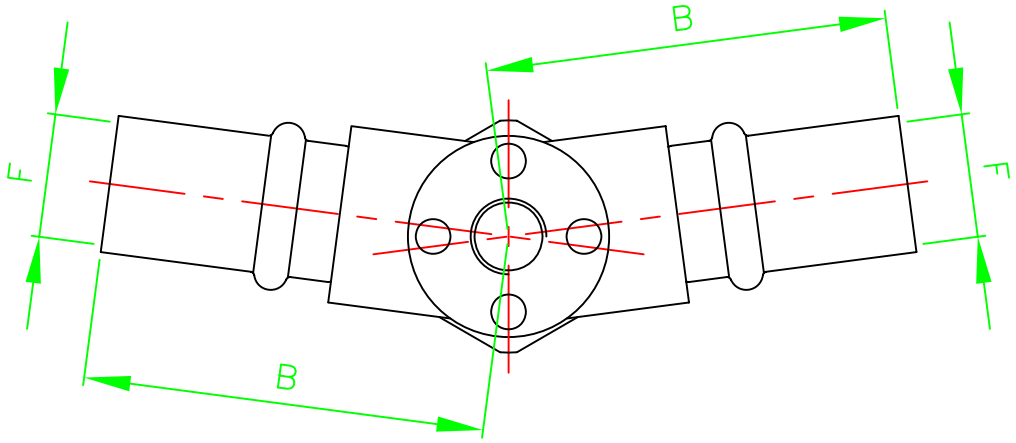

			EMISSIONE	DESCRIZIONE
			0	REV.
			30/04/09	DATA

DISEGNO NON VALIDO PER LA PRODUZIONE

APE RACCORDERIE

GRUPPO: SERIE RACCORDI A PRESSARE PER TUBO MULTISTRATO

DATA: 30/04/09

SCALA: 1:1

MATERIALE: .....

TRATTAMENTO: .....

PARTICOLARE: DISEGNO DEL RACCORDO ASSEMBLATO TERMINALE DOPPIO A 165°

ART. AP54C

RICAVATO DA:	PESO	
	LORDO	NETTO
BARRA	Gr.	Gr.
STAMPATO	Gr. /	Gr. /
FUSO	Gr.	Gr.

STUMENTAZ. DI CONTROLLO : .....

CLASSI DI IMPORTANZA E TOLLERANZE GENERALI DI LAVORAZIONE: COME DA DOC.: MD–06

CODICE ARTICOLO: /